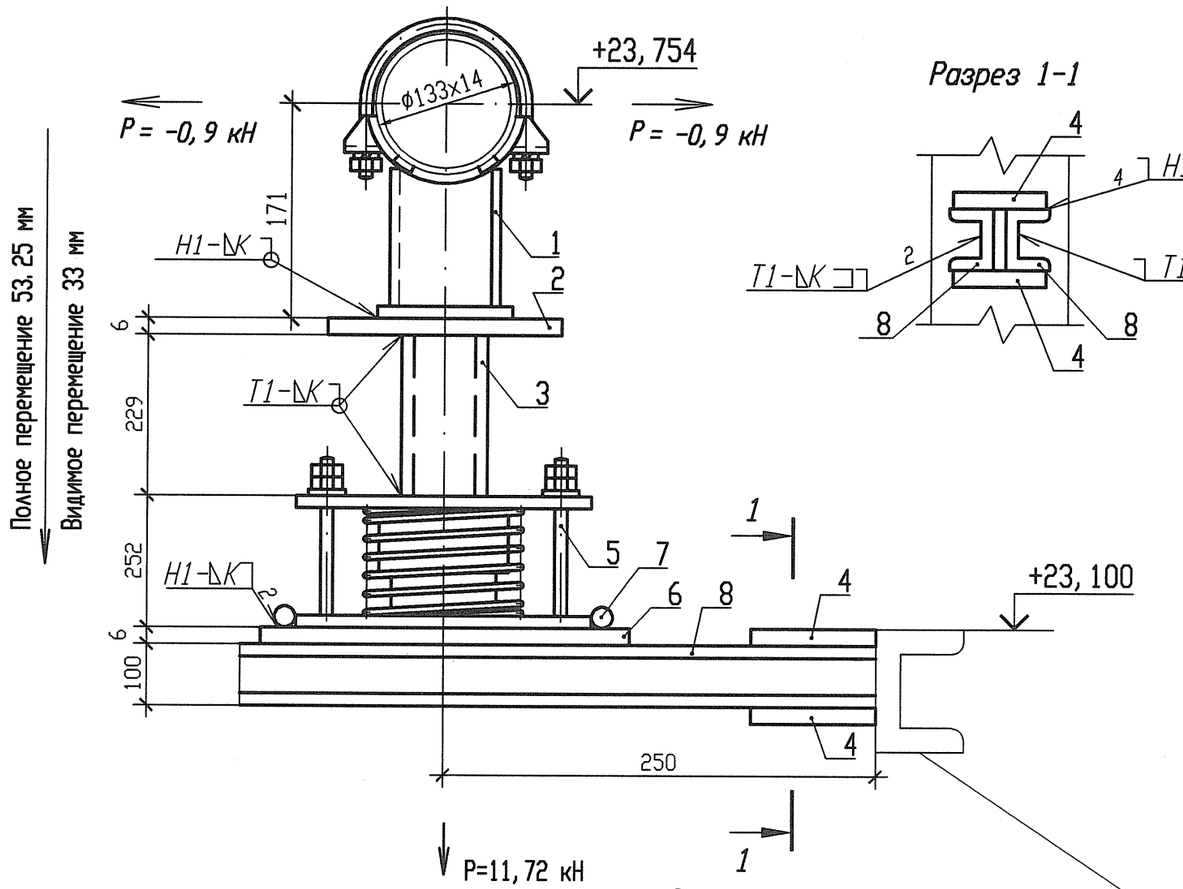





Смотри чертежи металлоконструкций
R3. 01508. 1. 0. 21

Спецификация деталей

| Поз. | Обозначение | Наименование | Кол. | Материал | Масса, кг ед. | Масса, кг общ. | Приме-чание |
|---|---|---|---|---|---|---|---|
| 1 | 05 ОСТ 108. 275. 27-80 | Опора 133 | 1 | Сборный | 7, 908 | 7, 908 | |
| 2 | ГОСТ 19903-74 | Лист Б-ПН 6х250х200 | 1 | Ст 3 пс 2-св ГОСТ 14637-89 | 2, 355 | 2, 355 | |
| 3 | ГОСТ 8732-78 | Труба 108х4 l=226 | 1 | 20 ТУ14-3-190-2004 | 2, 3188 | 2, 3188 | |
| 4 | ГОСТ 19903-74 | Лист Б-ПН 4х100х100 | 2 | Ст 3 сп 5-св ГОСТ 14637-89 | 0, 314 | 0, 628 | |
| 5 | 19 ОСТ 108. 275. 69-80 | Блок пружинный 11, 67х140 | 1 | Сборный | 25, 8652 | 25, 8652 | |
| 6 | ГОСТ 19903-74 | Лист Б-ПН 6х300х300 | 1 | Ст 3 сп 5-св ГОСТ 14637-89 | 4, 239 | 4, 239 | |
| 7 | ГОСТ 2590-2006 | Круг В 10 l=300 | 2 | 20-ЗГП-М1-ТО ГОСТ 1050-88 | 0, 1851 | 0, 3702 | |
| 8 | ГОСТ 8240-97 | Швеллер 10У l=500 | 2 | Ст 3 пс 2-св ГОСТ 535-2005 | 4, 295 | 8, 59 | |
| | | | | | | | |
| | ГОСТ 2246-70 | Проволока | | СВ-04Х19Н11М3 | | - | |
| | ГОСТ 9467-75 | Электроды | | УОНИИ 13/45 | | - | |
| | | | | Итого: | | 52, 2743 | |

1 Привязку опоры смотри 3ТС10Z12.
2 Сварку производить по ГОСТ 5264-80.
3 Отметка трубопровода подлежит уточнению в соответствии с уклоном трубопровода.
4 Р - максимальная нагрузка на опору с учетом сейсмических воздействий.
5 Катет шва (К) принять по наименьшей толщине свариваемых деталей.
6 После монтажа опоры гайки удалить.
7 Изготовить один комплект.

Характеристика пружины

| N опоры | табличные данные: Доп. раб. нагрузка Рмах, кН | табличные данные: Прогиб при Рмах λ мах, мм | табличные данные: Высота пружины в св. сост Но, мм | при установке: Высота пружины Нмонт, мм | при установке: Нагрузка на пружину Рмонт, кН | в раб. состоянии: Высота пружины Нраб, мм | в раб. состоянии: Нагрузка на пружину Рраб, кН | в хол. состоянии: Высота пружины Нхол, мм | в хол. состоянии: Нагрузка на пружину Рхол, кН |
|---|---|---|---|---|---|---|---|---|---|
| 3ТС10Y042 | 11, 67 | 140 | 346 | 212 | 11, 12 | 258 | 7, 29 | 225 | 10, 06 |

| Изм. | Кол. уч. | Лист | Nдок. | Подпись | Дата |
|---|---|---|---|---|---|
| Инж. 2к. | | Сидоренко | | | 17.05 |
| Пров. инж. 2к. | | Случевская | | | 17.05 |
| Пров. вед. инж. | | Махотина | | | 17.05 |
| Нач. гр. | | Хубрев | | | 17.05 |
| Н. контр. | | Краснояров | | | 24.05 |

АРХИВНЫЙ ЭКЗЕМПЛЯР

Инв. N подл. R3. 03733. 1. 0. 13
Лист 163

R3. ТС10. 3012. 013. 01. 00. 040

Ростовская АЭС Блок 3

Редукторное отделение
Герметичная часть
Трубопроводы аварийной очистки воды I контура Рр больше 2. 2 МПа

| Стадия | Лист | Листов |
|---|---|---|
| Р | 1 | 1 |

Опора пружинная
3ТС10Y042

ОАО "НИАЭП" 2012

Взам. инв. N | Подп. и дата | Инв. N подл. | R3. 03733. 1. 0. 13

Формат А3